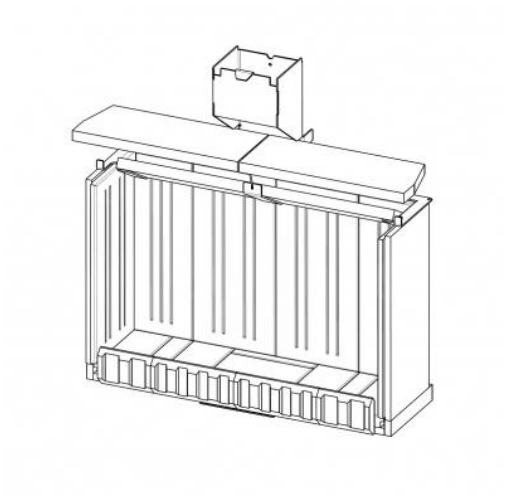

SPAĽOVACIA KOMORA I2LJ TOP01 čierna

- bezroštová spaľovacia komora zo šamotu

obj. kód: **I2LJ TOP01**

Toto príslušenstvo je určené pre

IMPRESSION 2g L 93.60.01 - krbová vložka s výsuvnými dvierkami a dvojitým presklením

Na stiahnutie

Technická dokumentácia