Deklarované vlastnosti výrobku

Harmonizovaná norma	EN 13240 ✓ EN 13229	EN 16510 ✓ Ecodesign	✓ DIN+ ✓ BImSchV2	DIBt ✓ 15a B-VG 2015

Klasifikace výrobku	Type BE	
Energetická účinnost (η_{nom})	86,2	%
Index energetické účinnosti	115,0	
Energetický štítek	A+	
Palivo	Kusové dřevo	
Doporučená délka paliva	200-400	mm
Průměrná spotřeba paliva	3,29	kg/h
Povolená dávka paliva	4,7	kg/h
Interval dodávky paliva	1 hodina	
Množství spalovacího vzduchu	41,7	m^3/h
Jmenovitý výkon (P_{nom})	12,0	kW
Jmenovitý výkon teplovodního výměníku (P_{Wnom})	8,1	kW
Maximální provozní přetlak (p_w)	2,0	bar
Hmotnostní průtok suchých spalin pro výpočet spalinových cest	8,4	g/s
Teplota spalin při jmenovitém tepelném výkonu (T_{nom})	208	°C
Průměrná teplota spalin za hrdlem při jmenovitém tepelném výkonu	212	°C
Provozní tah (p_{nom})	12	Pa
Teplotní třída komína	T400	
Připojení na společný komín	Ano	
Prach O_2 = 13 % (PM_{nom})	28	mg/Nm^3
Emise spalin (CO ve spalinách při O_2 = 13 %) (CO_{nom})	0,0464 580	% mg/Nm^3
OGC O_2 = 13 % (OGC_{nom})	36	mg/Nm^3
NOx O_2 = 13 % (NO_{Xnom})	100	mg/Nm^3
Automatická regulace hoření	---	
Spotřeba elektrické energie (*W*)	---	W
Stálá ztráta vzduchu (V_h)	---	m^3_N/h
Přerušovaný provoz (INT) / Nepřetržitý provoz (CON)	INT	

Základní technické údaje

Rozměry	Výška (H) Šířka (W) Hloubka (L)	1279 848 538	mm mm mm
Rozměry spalovací komory	Výška (H) Šířka (W) Hloubka (L)	405 574 262	mm mm mm
Rozměry dveří topeniště	Výška (H) Šířka (W) Hloubka (L)	456 619 ---	mm mm mm
Výška osy zadního (bočního) vývodu		---	mm
Objem teplovodního výměníku		50	l
Průměr kouřovodu		180	mm
Průměr kouřového hrdla (D_{out})		180	mm
Průměr centrálního přívodu vzduchu		150	mm
Hmotnost		300	kg
Plocha vstupní větrací mřížky		500	cm^2
Plocha výstupní větrací mřížky		700	cm^2

Vzdálenost od hořlavých materiálů	**Poznámka**		
Zadní (d_R)		800	mm
Čelní (d_P)		1300	mm
Čelní k podlaze (d_F)		500	mm
Boční (d_S) Boční se sklem (d_{S1})	**	350 ---	mm mm
Boční – výklenek (d_{S2})		350	mm
Boční – umístění 45° (d_{S3})		---	mm
Boční záření (d_L)		---	mm
Od podlahy (d_B)	***	100	mm
Od stropu (d_C)		500	mm
Od zadní a boční hrany krbové vložky k vnitřní straně izolace (d_{S4})	**	100	mm

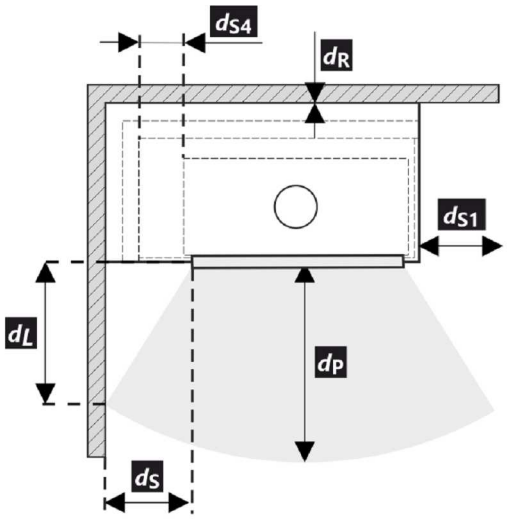

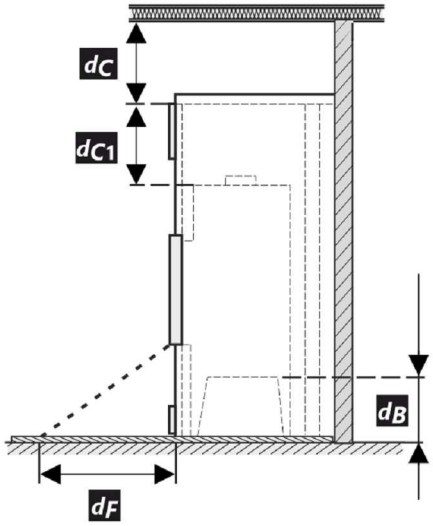

* Při montáži a provozu výrobku, musí být dodrženy všechny místní předpisy, včetně předpisů, které se týkají národních a evropských norem.

** Pokud je vzdálenost od skla dvířek k hořlavé boční stěně d_S <350 mm, přičemž nesmí být d_{S4} <100 mm, musí se tato zeď chrán izolační deskou SILCA 250 šířky 40 mm, nebo adekvátní náhradou.

*** Pokud je vzdálenost dna krbové vložky od hořlavé podlahy d_B <100 mm, přičemž nesmí být d_B <100 mm, musí být hořlavá podlaha před KV chráněna izolační deskou SILCA 250 šířky 40 mm, nebo adekvátní náhradou.

Legenda	**Poznámka**	**Popis**	**Materiál**	**Rozměr**
1		Spotřebič	209D 0000 001	
2		Odvod spalin	kov	DN180
3	*	Izolace přípojky pro odvod spalin		
4	*	Minerální izolace		
5		Konvekční vzduchový prostor kolem spotřebiče		
6		Ochranná izolace stěn	SILCA 250	80 mm
6A		Ochranná izolace stropu	SILCA 250	50 mm
7		Ochranná stěna	dutá cihla pálená	--- mm
8		Hořlavá stěna		
9		Betonová deska		
10		Hořlavá podlaha		

11		Dekorativní / ozdobný nosník		
12		Nosník s větrací vzduchovou mezerou		
13		Vstup konvekčního vzduchu		500 cm^2
14		Výstup konvekčního vzduchu		700 cm^2
15		Obložení	SILCA 250	40 mm
16		Nosný rám		
17		Hořlavý strop		
18	***	Ochranná izolační deska hořlavé podlahy	SILCA 250	40 mm
19		Regulace spalovacího vzduchu		
20		Plechový kryt v případě použití minerální vaty		
21		V případě potřeby ochranná deska podlahy pod spotřebičem		
d_C		Od horní hrany výdechového otvoru k hořlavému stropu		500 mm
d_{C1}		– Od horní hrany krbové vložky po spodní stranu izolace stropu – V případě instalovaného výměníku – od horní hrany výměníku po spodní stranu izolace stropu		--- mm 100 mm
d_{S4}	**	Od zadní a boční hrany krbové vložky k vnitřní straně izolace		100 mm
d_{S5}		Od čelní hrany krbové vložky k vnitřní straně izolace		10 mm
d_B	***	Od dna krbové vložky k nehořlavé podlaze		100 mm

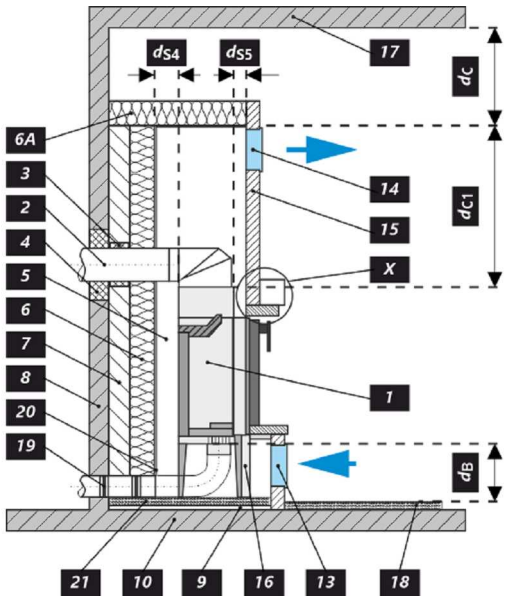

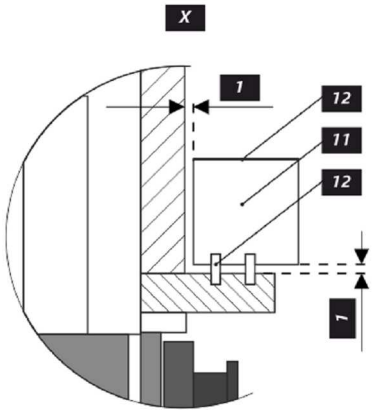

Deklarované vlastnosti výrobku

Harmonizovaná norma	EN 13240 ✓ EN 13229	EN 16510 ✓ Ecodesign	✓ DIN+ ✓ BImSchV2	DIBt ✓ 15a B-VG 2015

Klasifikácia výrobku	Type BE	
Energetická účinnosť (η_{nom})	86,2	%
Index energetickej účinnosti	115,0	
Energetický štítok	A+	
Palivo	Kusové drevo	
Dĺžka paliva	200-400	mm
Priemerná spotreba paliva	3,29	kg/h
Povolená dávka paliva	4,7	kg/h
Interval dodávky paliva	1 hodina	
Množstvo spaľovacieho vzduchu	41,7	m^3/h
Menovitý výkon (P_{nom})	12,0	kW
Menovitý výkon teplovodného výmenníka (P_{Wnom})	8,1	kW
Maximálny prevádzkový pretlak (p_w)	2,0	bar
Hmotnostný prietok suchých spalín na výpočet spalinovej cesty	8,4	g/s
Teplota spalín pri menovitom tepelnom výkone (T_{nom})	208	°C
Priemerná teplota spalín pri menovitom tepelnom výkone za hrdlom	212	°C
Prevádzkový ťah (p_{nom})	12	Pa
Teplotná trieda komína	T400	
Pripojenie na spoločný komín	Áno	
Prach O_2 = 13 % (PM_{nom})	28	mg/Nm^3
Emisie spalín (CO v spalinách pri O_2 = 13 %) (CO_{nom})	0,0464 580	% mg/Nm^3
OGC O_2 = 13 % (OGC_{nom})	36	mg/Nm^3
NOx O_2 = 13 % (NO_{Xnom})	100	mg/Nm^3
Automatická regulácia spaľovania	---	
Spotreba elektrickej energie (*W*)	---	W
Stála strata vzduchu (V_h)	---	m^3_N/h
Prerušovaná prevádzka (INT) / Nepretržitá prevádzka (CON)	INT	

Základní technické údaje

Rozmery	Výška (H) Šírka(W) Hĺbka (L)	1279 848 538	mm mm mm
Rozmery spaľovacej komory	Výška (H) Šírka(W) Hĺbka (L)	405 574 262	mm mm mm
Rozmery dvierok ohniska	Výška (H) Šírka(W) Hĺbka (L)	456 619 ---	mm mm mm
Výška osi zadného (bočného) vývodu		---	mm
Objem teplovodného výmenníka		50	l
Priemer dymovodu		180	mm
Priemer dymového hrdla (D_{out})		180	mm
Priemer centrálneho prívodu vzduchu		150	mm
Hmotnosť		300	kg
Oblasť vstupnej vetracej mriežky		500	cm^2
Oblasť výstupnej vetracej mriežky		700	cm^2

Vzdialenosť od horľavých materiálov	**Poznámka**		
Zadná (d_R)		800	mm
Čelná (d_P)		1300	mm
Čelná k podlahe (d_F)		500	mm
Bočná (d_S) Bočná presklená stena (d_{S1})	**	350 ---	mm mm
Bočná – výklenok (d_{S2})		350	mm
Bočná – umiestnenia 45° (d_{S3})		---	mm
Bočné žiarenie (d_L)		---	mm
Od podlahy (d_B)	***	100	mm
Od stropu (d_C)		500	mm
Od zadnej a bočnej hrany krbovej vložky k vnútornej strane izolácie (d_{S4})	**	100	mm

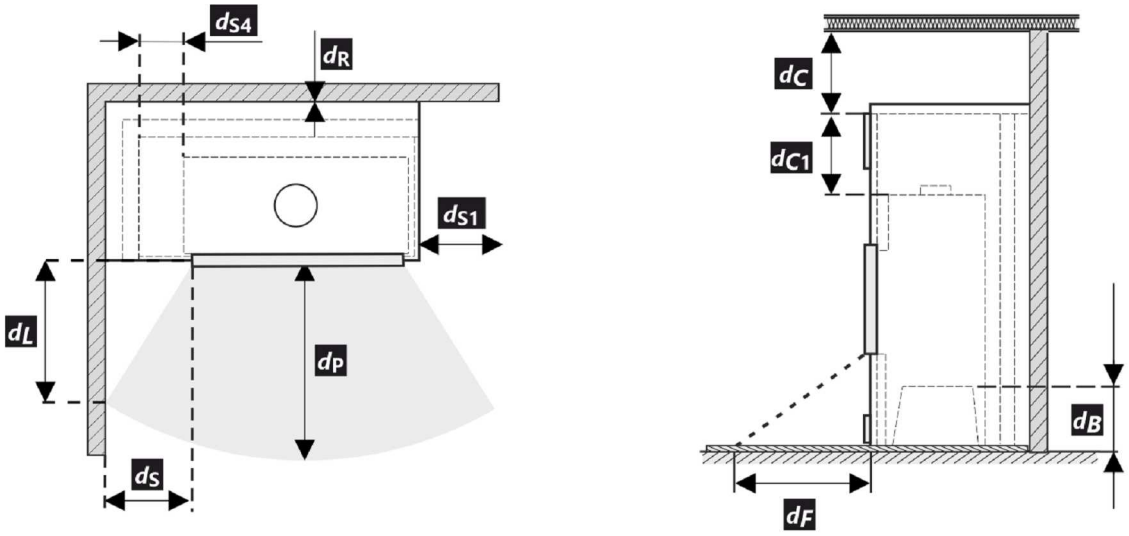

* Pri montáži a prevádzke výrobku musia byť dodržané všetky miestne predpisy vrátane predpisov, ktoré sa týkajú národných a európskych noriem.

** Pokiaľ je vzdialenosť od skla dvierok k horľavej bočnej stene d_S <350 mm, pričom nesmie byť d_{S4} <100 mm, musí sa tento múr chrániť izolačnou doskou SILCA 250 šírky 40 mm, alebo adekvátnou náhradou.

*** Pokiaľ je vzdialenosť dna krbovej vložky od horľavej podlahy d_B <100 mm, pričom nesmie byť d_B <100 mm, musí byť horľavá podlaha pred KV chránená izolačnou doskou SILCA 250 šírky 40 mm, alebo adekvátnou náhradou.

Legenda	**Poznámka**	**Popis**	**Materiál**	**Rozmer**
1		Spotrebič	209D 0000 001	
2		Odvod spalín	kov	DN180
3	*	Izolácia prípojky na odvod spalín		
4	*	Minerálna izolácia		
5		Konvekčný vzduchový priestor okolo spotrebiča		
6		Ochranná izolácia stien	SILCA 250	80 mm
6A		Ochranná izolácia stropu	SILCA 250	50 mm
7		Ochranná stena	dutá tehla pálená	--- mm
8		Hořlavá stěna		
9		Betonová deska		
10		Horľavá stena		

11		Dekoratívne / ozdobný nosník		
12		Nosník s vetracou vzduchovou medzerou		
13		Vstup konvekčného vzduchu		500 cm²
14		Výstup konvekčného vzduchu		700 cm²
15		Obloženie	SILCA 250	40 mm
16		Nosný rám		
17		Horľavý strop		
18	***	Ochranná izolačná doska horľavej podlahy	SILCA 250	40 mm
19		Regulácia spaľovacieho vzduchu		
20		Plechový kryt v prípade použitia minerálnej vaty		
21		V prípade potreby ochranná doska podlahy pod spotrebičom		
d_C		Od hornej hrany výdychového otvoru k horľavému stropu		500 mm
d_{C1}		– Od hornej hrany krbovej vložky po spodnú stranu izolácie stropu – V prípade inštalovaného výmenníka – od hornej hrany výmenníka po spodnú stranu izolácie stropu		--- mm 100 mm
d_{S4}	**	Od zadnej a bočnej hrany krbovej vložky k vnútornej strane izolácie		100 mm
d_{S5}		Od čelnej hrany krbovej vložky k vnútornej strane izolácie		10 mm
d_B	***	Od dna krbovej vložky k nehorľavej podlahe		100 mm

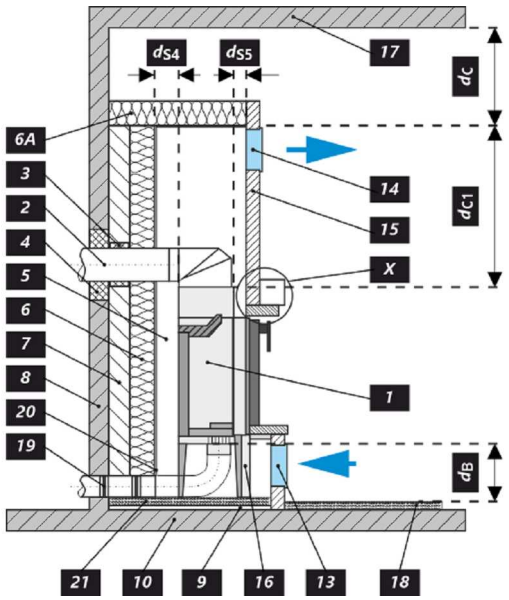

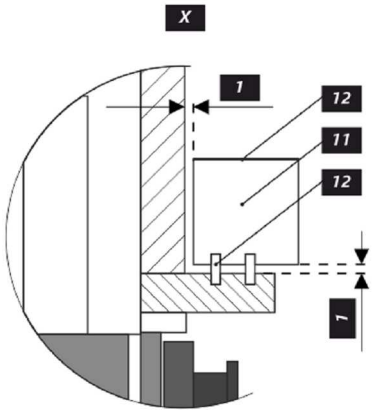

Deklarowane właściwości produktu

Powiązana specyfikacja techniczna	EN 13240 ✓ EN 13229	EN 16510 ✓ Ecodesign	✓ DIN+ ✓ BImSchV2	DIBt ✓ 15a B-VG 2015

Klasyfikacja produktu	Type BE	
Sprawność energetyczna (η_{nom})	86,2	%
Współczynnik efektywności energetycznej	115,0	
Etykieta energetyczna	A+	
Opał	Kawałek drewna	
Długość polan	200-400	mm
Nominalna dawka opału	3,29	kg/h
Dopuszczalna dawka opału	4,7	kg/h
Interwał dokładania	1 godzina	
Ilość powietrza do spalania	41,7	m^3/h
Moc cieplna znamionowa (P_{nom})	12,0	kW
Moc znamionowa wymiennika ciepła (P_{Wnom})	8,1	kW
Maksymalne nadciśnienie robocze (p_w)	2,0	bar
Masa cząstek stałych w spalinach	8,4	g/s
Temperatura spalin przy znamionowej mocy cieplnej	208	°C
Średnia temperatura spalin przy szyjce przy nominalnej mocy cieplnej	212	°C
Ciąg komin (p_{nom})	12	Pa
Klasa temperaturowa komina	T400	
Podłączenie do wspólnego komina	Tak	
Pył O_2 = 13 % (PM_{nom})	28	mg/Nm^3
Emisja spalin (CO w gazach spalinowych przy O_2 = 13 %) (CO_{nom})	0,0464 580	% mg/Nm^3
OGC O_2 = 13 % (OGC_{nom})	36	mg/Nm^3
NOx O_2 = 13 % (NO_{Xnom})	100	mg/Nm^3
Automatyczna regulacja spalania	---	
Zużycie energii elektrycznej (*W*)	---	W
Standing air loss (V_h)	---	m^3_N/h
Praca przerywana (INT) / Praca ciągła (CON)	INT	

Podstawowe dane techniczne

Wymiary podstawowe	Wysokość (H) Szerokość (W) Głębokość (L)	1279 848 538	mm mm mm
Wymiary komory spalania	Wysokość (H) Szerokość (W) Głębokość (L)	405 574 262	mm mm mm
Wymiary drzwiczek paleniska	Wysokość (H) Szerokość (W) Głębokość (L)	456 619 ---	mm mm mm
Wysokość osi tylnego (bocznego) wylotu spalin		---	mm
Pojemność płaszcza wodnego		50	l
Średnica komina		180	mm
Średnica wylotu spalin (D_{out})		180	mm
Średnica CDP – centralnego doprowadzenia powietrza		150	mm
Waga		300	kg
Powierzchnia kratki konwekcyjnej – wlot		500	cm^2
Powierzchnia kratki konwekcyjnej – wylot		700	cm^2

Odległość od materiałów palnych

	Wskazówki		
Tylna (d_R)		800	mm
Czołowa (d_P)		1300	mm
Czołowa do podłogi (d_F)		500	mm
Boczne (d_S) Od strony szkła ścianki (d_{S1})	**	350 ---	mm mm
Boczne – nisza (d_{S2})		350	mm
Boczne – lokalizacja 45° (d_{S3})		---	mm
Promieniowanie boczne (d_L)		---	mm
Od podłogi (d_B)	***	100	mm
Z sufitu (d_C)		500	mm
Od tylnej i bocznej krawędzi wkładu kominkowego do wewnętrznej strony izolacji (d_{S4})	**	100	mm

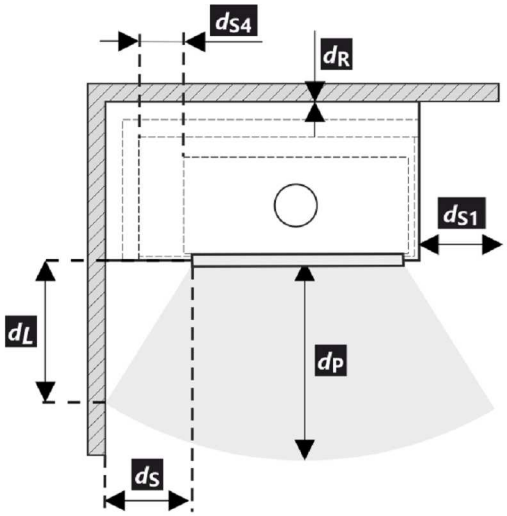

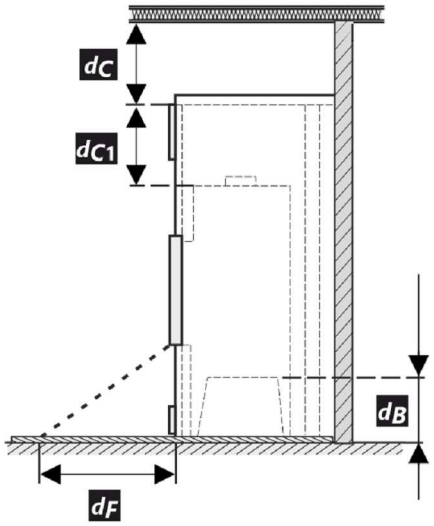

* Podczas instalacji i eksploatacji produktu należy przestrzegać wszystkich lokalnych przepisów, w tym dotyczących norm krajowych i europejskich.

** Jeżeli odległość szyby drzwi od bocznej ściany palnej wynosi d_S <350 mm, natomiast nie może być d_{S4} <100 mm, to ściana ta musi być zabezpieczona płytą izolacyjną SILCA 250 o szerokości 40 mm lub odpowiednim zamiennikiem.

*** Jeżeli odległość spodu wkładu kominkowego od podłogi palnej wynosi d_B <100 mm, natomiast nie może być d_B <100 mm, podłoga palna musi być zabezpieczona przed KV płytą izolacyjną SILCA 250 o szerokości 40 mm lub odpowiednia wymiana.

Legenda	Wskazówki	Opis	Materiał	Wymiar
1		Urządzenie	209D 0000 001	
2		Odprowadzanie spalin	metal	DN180
3	*	Izolacja przyłącza wylotu spalin		
4	*	Izolacja mineralna		
5		Przestrzeń powietrza konwekcyjnego wokół urządzenia		
6		Ochronna izolacja ścian	SILCA 250	80 mm
6A		Ochronna izolacja sufitu	SILCA 250	50 mm
7		Mur ochronny	cegła wypalana pusta	--- mm
8		Ściana łatwopalna		
9		Płyta betonowa		
10		Podłoga łatwopalna		

11		Belka dekoracyjna / ozdobna		
12		Belka z wentylacyjną szczeliną powietrzną		
13		Wlot powietrza konwekcyjnego		500 cm^2
14		Wylot powietrza konwekcyjnego		700 cm^2
15		Podkład	SILCA 250	40 mm
16		Rama nośna		
17		Strop łatwopalny		
18	***	Ochronna płyta izolacyjna podłogi palnej	SILCA 250	40 mm
19		Regulacja powietrza do spalania		
20		Osłona z blachy przy zastosowaniu wełny mineralnej		
21		W razie potrzeby pod urządzeniem podłożyć ochronną płytę podłogową		
d_C		Od górnej krawędzi otworu wywiewnego do palnego stropu		500 mm
d_{C1}		– Od górnej krawędzi wkładu kominkowego do spodniej strony izolacji stropu – W przypadku zamontowanego wymiennika – od górnej krawędzi wymiennika do spodniej strony izolacji stropu		--- mm 100 mm
d_{S4}	**	Od tylnej i bocznej krawędzi wkładu kominkowego do wewnętrznej strony izolacji		100 mm
d_{S5}		Od przedniej krawędzi wkładu kominkowego do wewnętrznej strony izolacji		10 mm
d_B	***	Od spodu wkładu kominkowego do niepalnej podłogi		100 mm

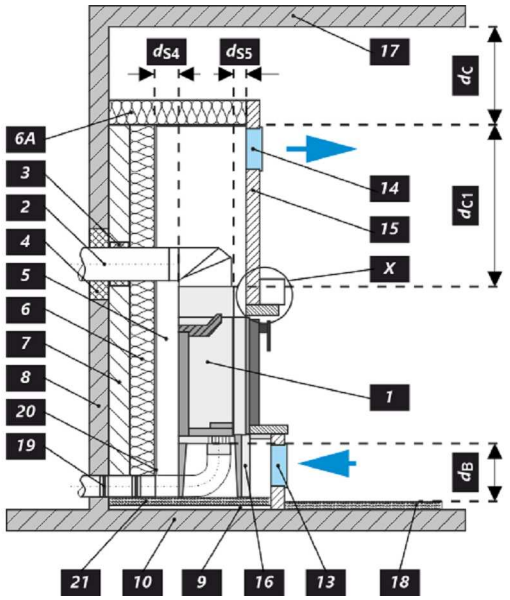

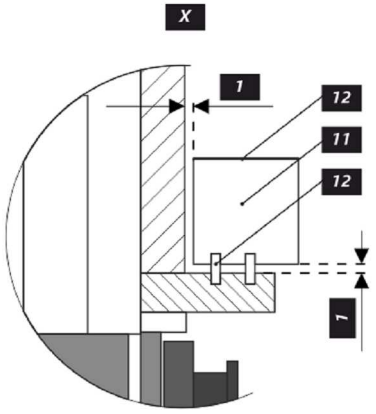

A termék deklarált jellemzői

Harmonizált műszaki előírások							
	EN 13240		EN 16510	✓	DIN+		DIBt
✓	EN 13229	✓	Ecodesign	✓	BImSchV2	✓	15a B-VG 2015

Termékosztályozás	Type BE	
Energetikai hatásfok (η_{nom})	86,2	%
Energiahatékonysági mutató	115,0	
Energia címke	A+	
Üzemanyag	Darabos fa	
Üzemanyag hossza	200-400	mm
Átlagos üzemanyag – fogyasztás	3,29	kg/h
Megengedett üzemanyag mennyiség	4,7	kg/h
Üzemanyag – ellátási intervallum	1 óra	
Az égési levegő mennyisége	41,7	m^3/h
Névleges teljesítmény (P_{nom})	12,0	kW
A melegvíz hőcserélő névleges teljesítménye (P_{Wnom})	8,1	kW
Maximális üzemi túlnyomás (p_w)	2,0	bar
Száraz füstgáz tömegáram hő-és áramlástechnikai számításához	8,4	g/s
Égéstermék-hőmérséklet névleges hőteljesítmény mellett (T_{nom})	208	°C
A füstgáz hőmérséklete a füstcsonk mögött a névleges hőteljesítménynél	212	°C
Huzatigény (p_{nom})	12	Pa
A kémény hőmérsékleti osztálya	T400	
Csatlakozás a közös kéményhez	Igen	
Por O_2 = 13 % (PM_{nom})	28	mg/Nm^3
Égéstermék-kibocsátás (CO a füstgázban O_2 = 13 %) (CO_{nom})	0,0464 580	% mg/Nm^3
OGC O_2 = 13 % (OGC_{nom})	36	mg/Nm^3
NOx O_2 = 13 % (NO_{Xnom})	100	mg/Nm^3
Automatikus égésszabályozás	---	
Villamosenergia-fogyasztás (*W*)	---	W
Álló légveszteség (V_h)	---	m^3_N/h
Szakaszos működésre (INT) / Folytonos működésre (CON)	INT	

Alapvető műszaki adatok

Fő méretek	Magasság (H) Szélesség (W) Mélység (L)	1279 848 538	mm mm mm
Az égéstér méretei	Magasság (H) Szélesség (W) Mélység (L)	405 574 262	mm mm mm
Kandalló ajtó méretei	Magasság (H) Szélesség (W) Mélység (L)	456 619 ---	mm mm mm
A hátsó (oldalsó) bekötés tengelymagassága		---	mm
A melegvíz-cserélő térfogata		50	l
A füstcső átmérője		180	mm
A füstcsőcsonk átmérője (D_{out})		180	mm
A külső levegő csatlakozás átmérője		150	mm
Súly		300	kg
A bemeneti szellőzőrács területe		500	cm^2
A Kimeneti szellőzőrács területe		700	cm^2

Távolság gyúlékony anyagoktól	**Megjegyzés**		
Hátsó fal (d_R)		800	mm
Első (d_P)		1300	mm
Első a padlóra (d_F)		500	mm
Oldalfal (d_S) Oldalfal üveggel (d_{S1})	**	350 ---	mm mm
Oldalfal – bemélyedése (d_{S2})		350	mm
Oldalfal – elhelyezése 45° (d_{S3})		---	mm
Oldalirányú sugárzás (d_L)		---	mm
A padlóról (d_B)	***	100	mm
Mennyezettől (d_C)		500	mm
A kandallóbetét hátsó és oldalsó szélétől a szigetelés belsejébe (d_{S4})	**	100	mm

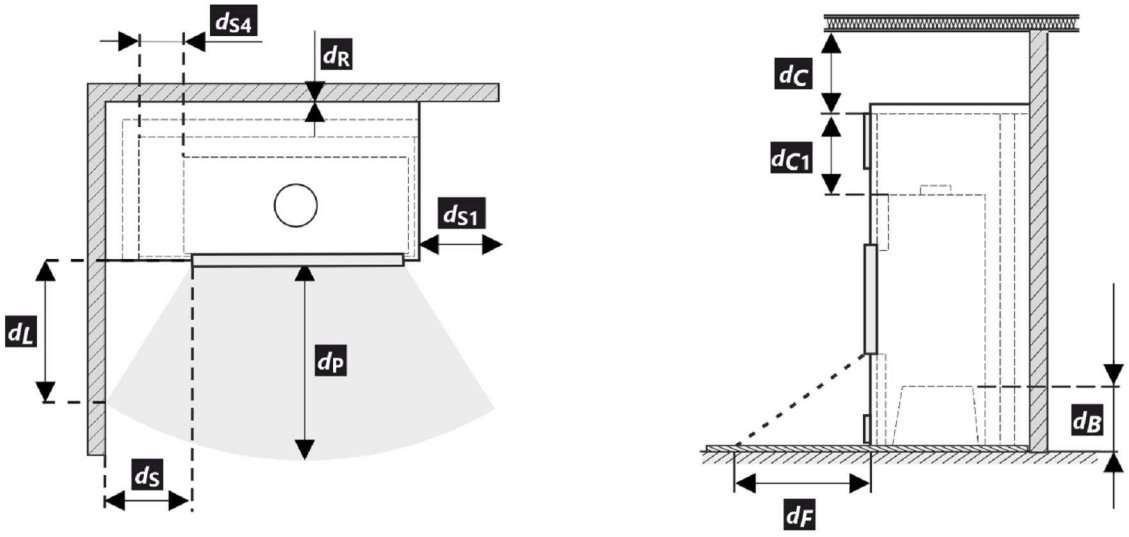

* A termék telepítése és üzemeltetése során be kell tartani minden helyi előírást, beleértve a nemzeti és európai szabványokat érintő előírásokat is.

** Ha az ajtóüveg és az éghető oldalfal távolsága d_S <350 mm, míg a nem lehet d_{S4} <100 mm, akkor ezt a falat 40 mm széles SIL 250 szigetelőlappal vagy megfelelő helyettesítővel kell védeni.

*** Ha a kandallóbetét alja és az éghető padló közötti távolság d_B <100 mm, de nem lehet d_B <100 mm, akkor az éghető padlót 40 mm széles SILCA 250 szigetelőlappal, ill. megfelelő csere.

Legenda	**Megjegyzés**	**Leírás**	**Anyag**	**Dimenzió**
1		Készülék	209D 0000 001	
2		Füstgáz elvezetés	fém	DN180
3	*	Az égéstermék-elvezető csatlakozás szigetelése		
4	*	Ásványi szigetelés		
5		Konvekciós légtér a készülék körül		
6		Védő falszigetelés	SILCA 250	80 mm
6A		Védő mennyezeti szigetelés	SILCA 250	50 mm
7		Védőfal	üreges égetett tégla	--- mm
8		Gyúlékony fal		
9		Betonlemez		
10		Gyúlékony padló		

11		Dekoratív / díszítő gerenda		
12		Gerenda szellőző légrésszel		
13		Konvekciós levegő bemenet		500 cm²
14		Konvekciós levegő kimenet		700 cm²
15		Bélés	SILCA 250	40 mm
16		Tartó keret		
17		Gyúlékony mennyezet		
18	***	Védő szigetelőlemez gyúlékony padlóhoz	SILCA 250	40 mm
19		Égési levegő szabályozása		
20		Fémlemez borítás ásványgyapot használatakor		
21		Szükség esetén védő padlólemezt a készülék alá		
d_C		A kipufogónyílás felső szélétől az éghető mennyezetig		500 mm
d_{C1}		– A kandallóbetét felső szélétől a mennyezeti szigetelés alsó oldaláig – Beépített hőcserélő esetén – a hőcserélő felső szélétől a mennyezeti szigetelés alsó oldaláig		--- mm 100 mm
d_{S4}	**	A kandallóbetét hátsó és oldalsó szélétől a szigetelés belsejébe		100 mm
d_{S5}		A kandallóbetét elülső szélétől a szigetelés belső oldaláig		10 mm
d_B	***	A kandallóbetét aljától a nem éghető padlóig		100 mm

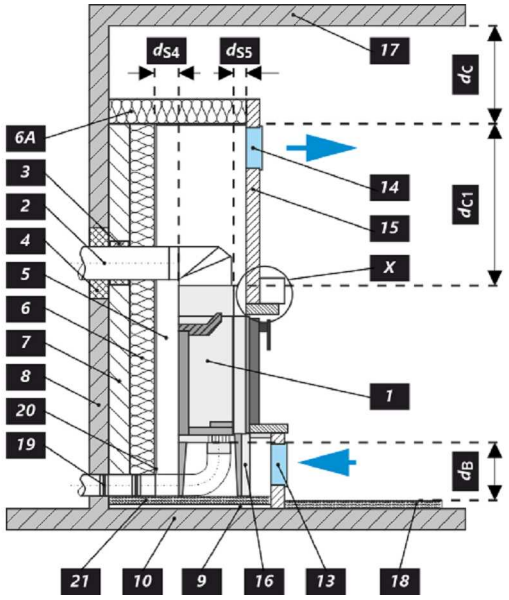

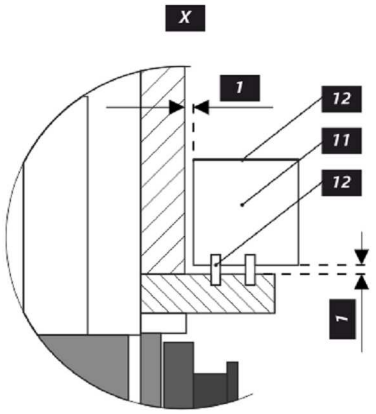

Декларированные свойства изделия

Гармонизированный стандарт	EN 13240 ✓ EN 13229	EN 16510 ✓ Ecodesign	✓ DIN+ ✓ BImSchV2	DIBt ✓ 15a B-VG 2015

Классификация изделия	Type BE	
Коэффициент энергоэффективности (η_{nom})	86,2	%
Индекс энергетического КПД	115,0	
Этикетка энергетической эффективности	A+	
Топливо	Кусок дерева	
Рекомендуемая длина топлива	200-400	mm
Средний расход топлива	3,29	kg/h
Допустимая загрузка топлива	4,7	kg/h
Интервал дополнения топлива	1 ч	
Количество воздуха для горения	41,7	m^3/h
Номинальная мощность (P_{nom})	12,0	kW
Номинальная мощность тепловодного теплообменника (P_{Wnom})	8,1	kW
Максимальное рабочее избыточное давление (p_w)	2,0	bar
Массовый расход сухих дымовых газов для расчёта дымового канала	8,4	g/s
Температура дымовых газов при номинальной тепловой мощности (T_{nom})	208	°C
Средняя температура дымовых газов при номинальной тепловой мощности	212	°C
Рабочая тяга (p_{nom})	12	Pa
Температурный класс дымовой трубы	T400	
Подключение к общей дымовой трубе	Да	
Пыль O_2 = 13 % (PM_{nom})	28	mg/Nm^3
Эмиссия дымовых газов (CO в дымовых газах при O_2 = 13 %) (CO_{nom})	0,0464 580	% mg/Nm^3
OGC O_2 = 13 % (OGC_{nom})	36	mg/Nm^3
NOx O_2 = 13 % (NO_{Xnom})	100	mg/Nm^3
Автоматическая регулировка горения	---	
Расход электрической энергии (*W*)	---	W
Постоянная потеря воздуха (V_h)	---	m^3_N/h
Прерывистый режим работы (INT) / Непрерывный режим работы (CON)	INT	

Основные технические данные

Размеры	Высота (H) Ширина (W) Глубина (L)	1279 848 538	mm mm mm
Размеры камеры сгорания	Высота (H) Ширина (W) Глубина (L)	405 574 262	mm mm mm
Размеры дверки топочной камеры	Высота (H) Ширина (W) Глубина (L)	456 619 ---	mm mm mm
Высота оси заднего (бокового) отвода		---	mm
Объём тепловодного теплообменника		50	l
Диаметр дымохода		180	mm
Диаметр дымовой горловины (D_{out})		180	mm
Диаметр центрального подвода воздуха		150	mm
Масса		300	kg
Площадь входной вентиляционной решётки		500	cm^2
Площадь выходной вентиляционной решётки		700	cm^2

Расстояние до горючих материалов	**Примечание**		
Заднее (d_R)		800	mm
Переднее (d_P)		1300	mm
Переднее нижне (d_F)		500	mm
Бокове (d_S) Бокове со стеклом (d_{S1})	**	350 ---	mm mm
Бокове – ниша (d_{S2})		350	mm
Бокове – размещение 45° (d_{S3})		---	mm
Боковое излучение (d_L)		---	mm
От пола (d_B)	***	100	mm
От потолка (d_C)		500	mm
От заднего и бокового края каминной топки к внутренней части утеплителя (d_{S4})	**	100	mm

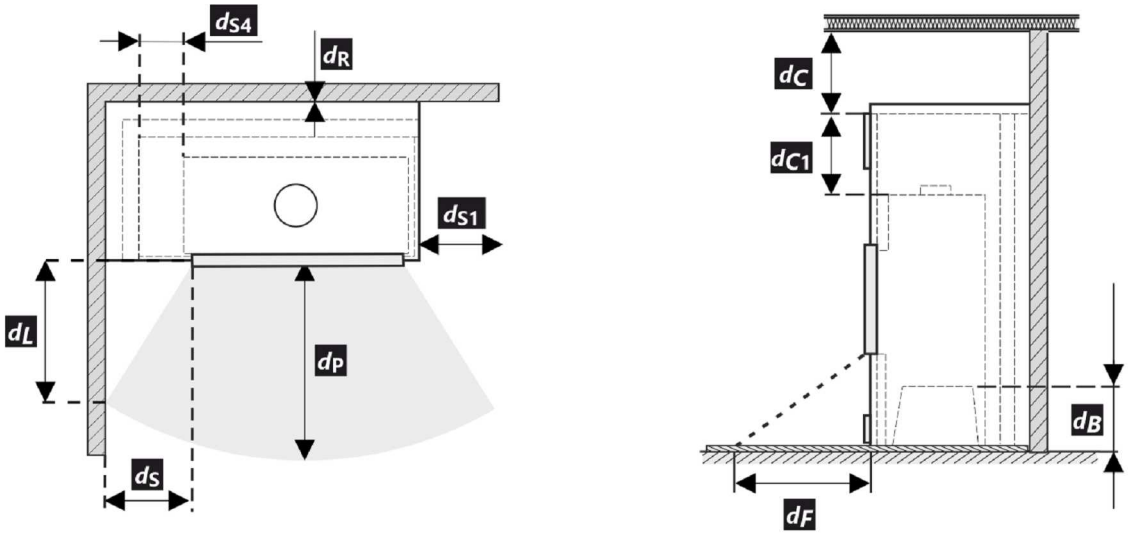

* При монтаже и эксплуатации изделия должны соблюдаться все местные нормативы, включая предписания, относящиеся к государственным и европейским стандартам.

** Если расстояние от дверного стекла до стены из горючего материала d_S <350 мм, а не должно быть d_{S4} <100 мм, эта стена должна быть защищена изоляционной плитой SILCA 250 шириной 40 мм или соответствующей заменой.

*** Если расстояние между низом каминной топки и горючим полом составляет d_B <100 мм, но не должно быть d_B <100 мм, горючий пол должен быть защищен от KB изоляционной плитой SILCA 250 шириной 40 мм или адекватный зам нитель.

Легенда	**Примечание**	**Описание**	**Материал**	**Размер**
1		Прибор	209D 0000 001	
2		Отвод дымовых газов	металл	DN180
3	*	Изоляция патрубка выхода дымовых газов		
4	*	Минеральная изоляция		
5		Конвекционное воздушное пространство вокруг прибора		
6		Защитная изоляция стен	SILCA 250	80 mm
6A		Защитная изоляция потолка	SILCA 250	50 mm
7		Защитная изоляция потолка	пустотелый обож-женный кирпич	--- mm
8		Легковоспламеняющаяся стена		
9		Бетонная плита		
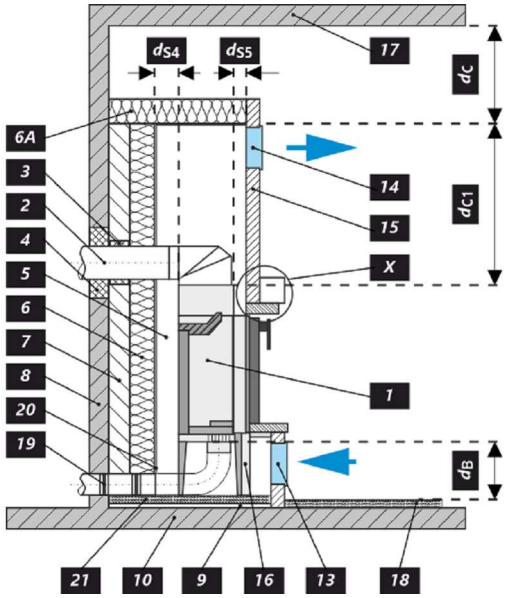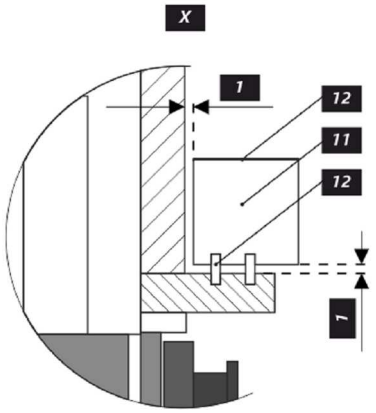
10		Легковоспламеняющийся пол		
11		Декоративная / декоративная балка		
12		Балка с вентиляционным зазором		
13		Вход конвекционного воздуха		500 cm^2
14		Выход конвекционного воздуха		700 cm^2
15		Обшивка	SILCA 250	40 mm
16		Опорная рама		
17		Легковоспламеняющийся потолок		
18	***	Защитная теплоизоляционная плита горючего пола	SILCA 250	40 mm
19		Регулировка воздуха для горения		
20		Покрытие листовым металлом при использовании минеральной ваты		
21		При необходимости защитная пластина пола под прибором От верхней кромки вытяжного отверстия до горючего потолка		
d_C		От верхней кромки вытяжного отверстия до горючего потолка		500 mm
d_{C1}		– От верхнего края каминной топки до нижней стороны утеплителя потолка – В случае установленного теплообменника – от верхнего края теплообменника до нижней части потолочной изоляции		--- mm 100 mm
d_{S4}	**	От заднего и бокового края каминной топки к внутренней части утеплителя		100 mm
d_{S5}		От переднего края топки до внутренней части утеплителя		10 mm
d_B	***	От низа каминной топки до негорючего пола		100 mm