Romotop®

Technický list Romotop LAREDO T 02 kámen - krbová kamna

Romotop technical sheet LAREDO T 02 serpentine - revolving fireplace stove

Technisches Datenblatt Romotop LAREDO T 02 Stein - Kaminofen

Obj.kód / Order code / Bestellkode	LAREDO T 02 LAREDO T 22

Splněná legislativa | Meets requirement limit values for | Prüfungen

EN 13 240	●
15a B-VG 2015	●
DIN plus	●
BImSch V 2	●

Vlastnosti při provozu | Features during operation | Leistungseigenschaften

Ecodesign (Sezónní energetická účinnost vytápění) | Ecodesign (Seasonal energy efficiency of heating) | Ecodesign (Raumheizungs-Jahresnutzungsgrad)	%	70,5
Index energetické účinnosti (EEI) | Energy efficiency index (EEI) | Energieeffizienzindex (EEI)		106,8
Energetický štítek | Energy Label | Energieeffizienzklasse		A
Typ paliva | Fuel | Verwendeter Brennstoff		Kusové dřevo/Scheitholz/Piece wood
Délka paliva | Length of fuel | Ausmaß des Brennstoff	mm	160-280
Průměrná spotřeba paliva | Average wood consumption | Durchschnittlicher Brennstoffverbrauch	kg/h	1,269
Povolená dávka paliva | Allowed wood batch | Maximal Brennstoffverbrauch	kg/h	2,0
Interval dodávky paliva | Fuel supply interval for the rated output | Zeitabstand der Brennstoffbeschickung für die Nennleistung		1 hodina/1 Stunde/1 hour
Množství spalovacího vzduchu | Combustion air requirement | Verbrennungsluftbedarf	m^3/h	16,1

Jmenovité hodnoty | General data | Nennwertes

Jmenovitý výkon | Nominal heat output | Nennwärmeleistung	kW	4,0
Regulovatelný výkon | Reg.output | Reg.Gesamtleistung	kW	2,0 - 6,5
Účinnost | Efficiency | Wirkungsgrad	%	80,53
Hmotnostní průtok suchých spalin pro výpočet spalinové cesty | Dry flue gases mass flow to calculate the flue path | Massendurchfluss von trockenen Abgasen den Schornsteinpfad berechnen	g/s	6,4
Průměrná teplota spalin | Mean flue gas temperature | Durchschnittliche Abgastemperatur	°C	247
Průměrná teplota spalin za hrdlem | Mean flue gas temperature after throat | Durchschnittliche Rauchgastemperatur nach dem Hals	°C	332
Provozní tah | Flue draught | Förderdruck	Pa	12
Prach - O_2=13% | Dust - O_2=13% | Staub - O_2=13%	mg/Nm^3	15
CO - O_2=13%	mg/Nm^3	1192
CO_2	%	9,59
OGC - O_2=13%	mg/Nm^3	68
NOx - O_2=13%	mg/Nm^3	111

Rozměry a hmotnost | Dimensions and weights | Maße & Gewicht

Rozměry (výška x šířka x hloubka) | Dimensions (Height x Width x Depth) | Maße (Höhe x Breite x Tiefe)	mm	997 x 528 x 398
Výška osy zadního (bočního) vývodu | Connection height for rear (side) installation | Anschlusshöhe (seitlichen) hinten	mm	863
Průměr kouřovodu | Flue gas connector diameter | Rauchrohrdurchmesser	mm	150
Průměr kouřového hrdla | Flue socket diameter | Abgasstutzen	mm	150
Průměr centrálního přívodu vzduchu (CPV) | External air intake (EAI) | Zentralluftzufuhr (ZLZ)	mm	125
Hmotnost | Weight | Gewicht	kg	138
Rozměry spalovací komory (výška x šířka x hloubka) | Dimensions of the combustion chamber (Height x Width x Depth) | Maße Feuerraum (Höhe x Breite x Tiefe)	mm	399 x 344 x 294
Bezpečnostní vzdálenost od hořlavých materiálů (zadní x čelní x boční x boční se sklem x od stropu) Safe distance from flammable materials (Back x Front x Side x Side with glass x From the ceiling) Sicherheitsabstand von brennbaren Werkstoffen (Hinterwand x Frontwand x Seitenwände x Seite mit Glas x Von der Decke)	mm	100/800/100/---/1200

Romotop® LAREDO T 22

KÁMEN
STEIN KOMPLETT
FULL STONE

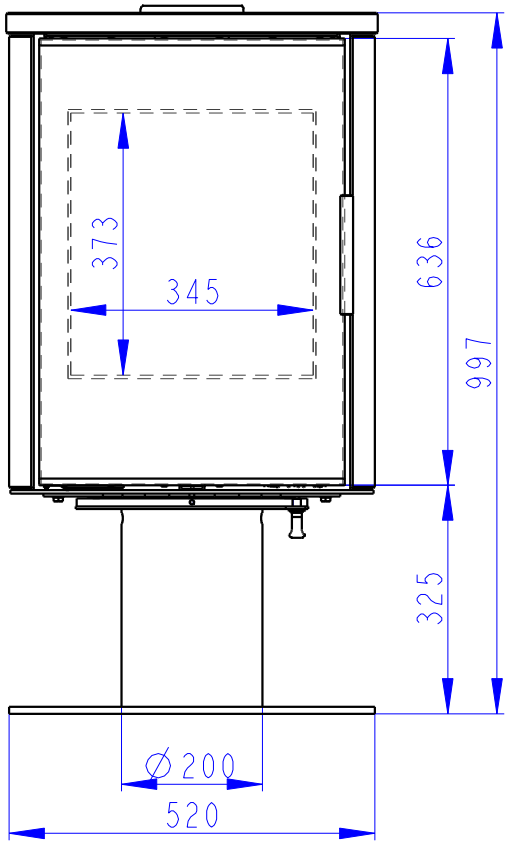

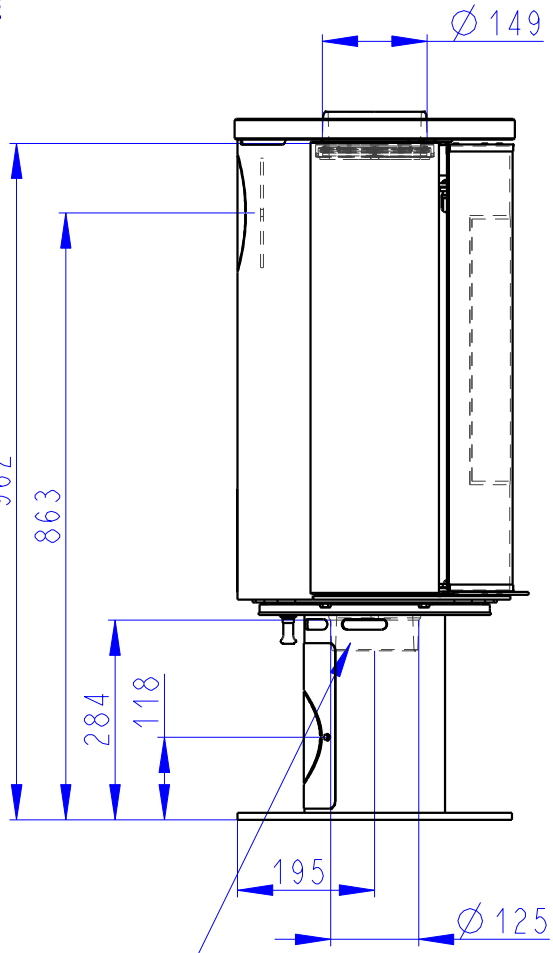

CENTRALNI PRIVOD VZDUCHU
Zentralluftzufuhr
Central air inlet
Ø 125mm

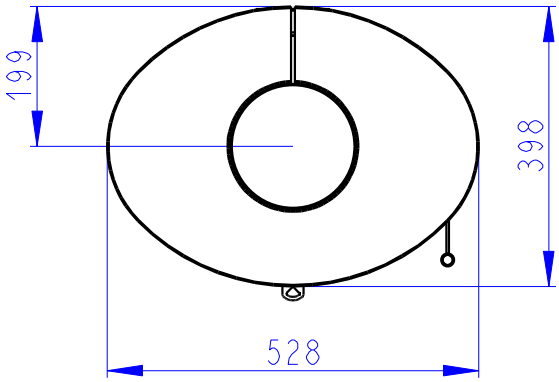

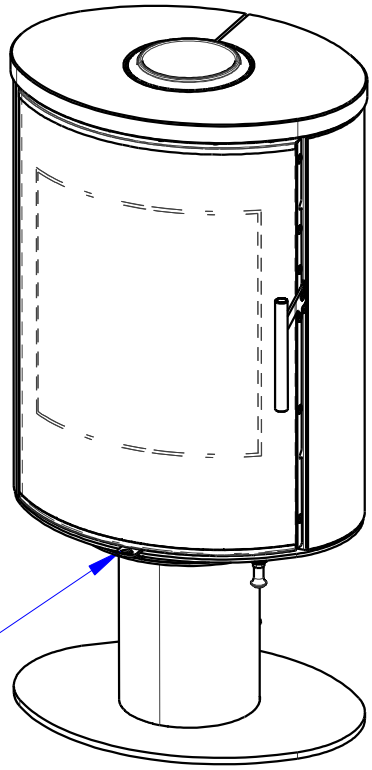

SEKUNDARNI VZDUCH
Sekundärluft
Secondary air
A/UND/AND
PRIMARNI VZDUCH
Primärluft
Primary air

Romotop® LAREDO T 02

SERPENTIN
SERPENTINO KOMPLETT
FULL SERPENTIN

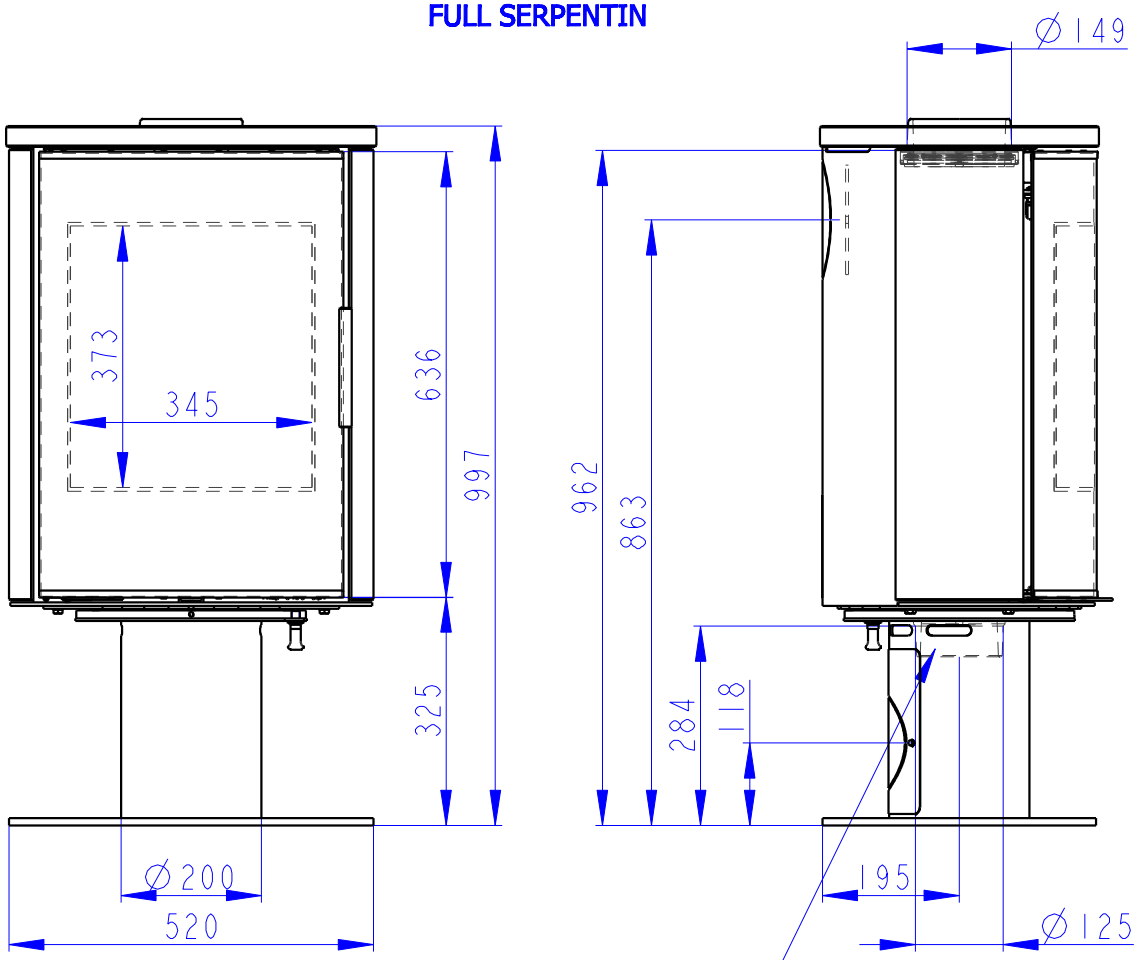

CENTRALNI PRIVOD VZDUCHU
Zentralluftzufuhr
Central air inlet
Ø125mm

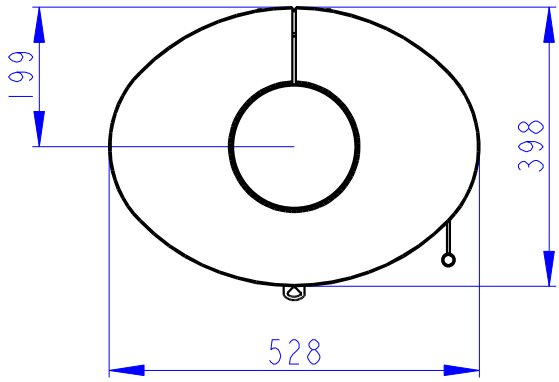

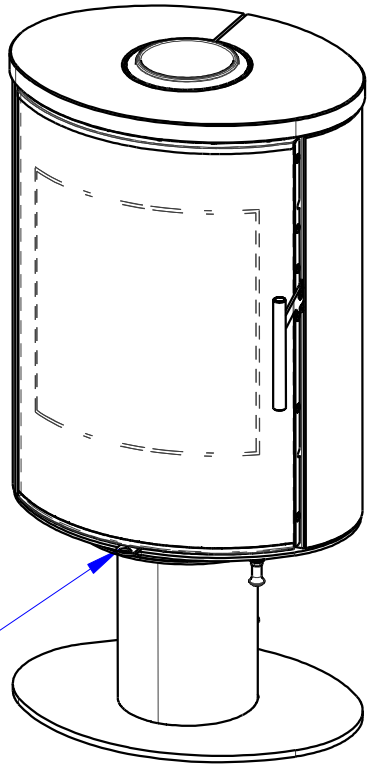

SEKUNDARNI VZDUCH
Sekundärluft
Secondary air
A/UND/AND
PRIMARNI VZDUCH
Primärluft
Primary air